Гільза в лічильнику

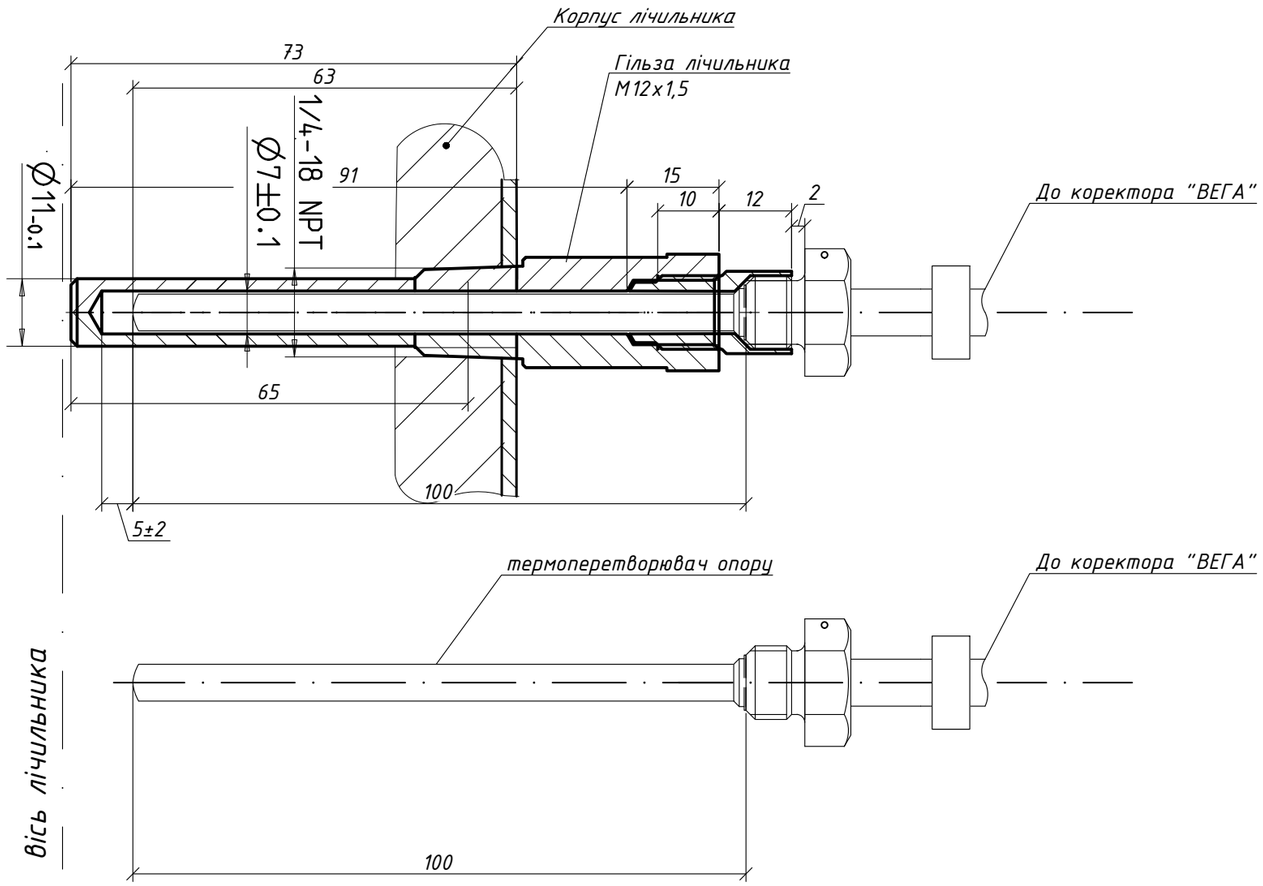

Гільза Delta SE
G16...G160, L=171мм

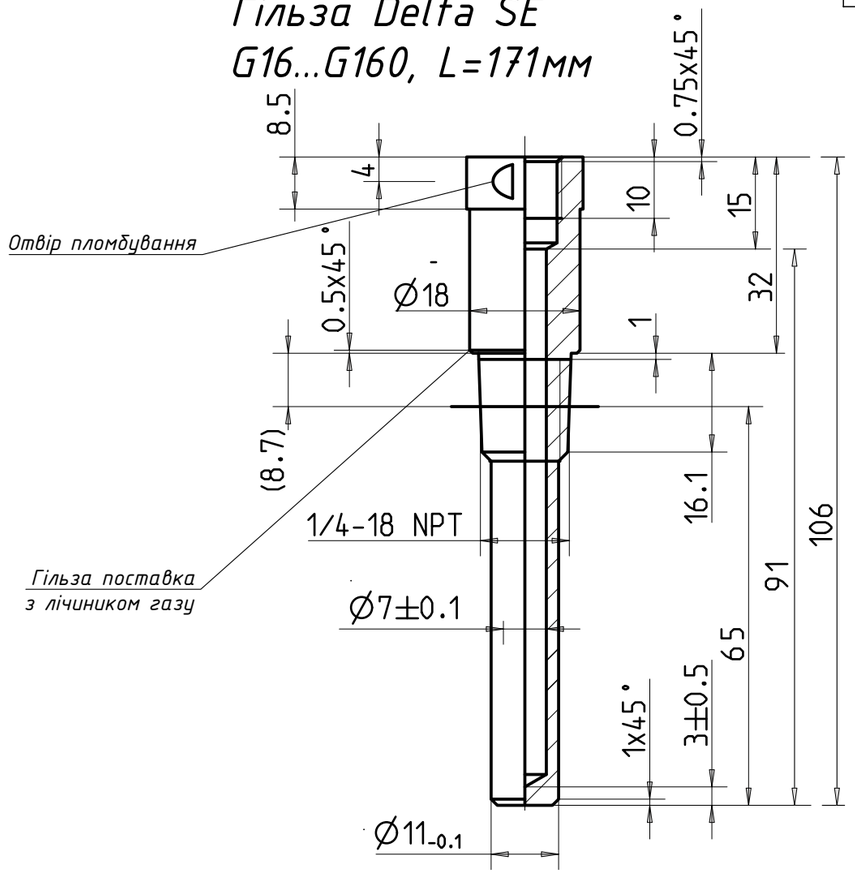

Гільза план

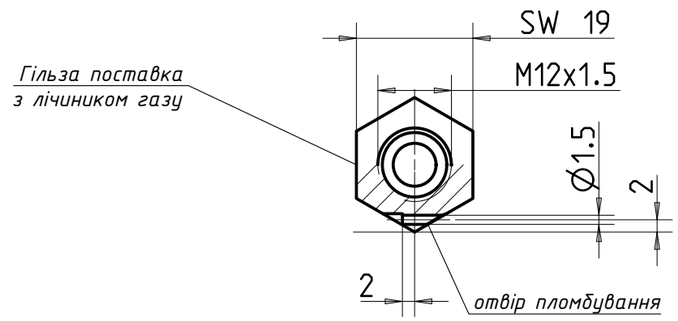

Подовжувач різьби M12x1.5

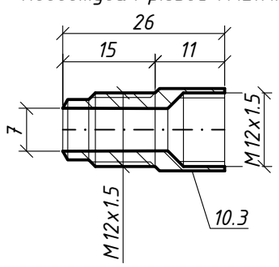

1. Передбачити отвори для пломбування згідно схеми пломбування роз'ємних з'єднань.
2. Гільзу контрольного термометра заповнити індустріальним мастилом.
3. *-Розмір уточнити під час монтажу

Специфікація обладнання

Позиція	Позначення	Найменування	Кількість	Маса один кг	Примітка
10.3		Подовжувач різьби M12x1.5, вн/зов. для термоперетворювача опору	1		

Погоджено

Зам. інв. №

Підп. і дата

Інв. № ор.

Вузли.

12

Формат А3